チューブ端切削フライス盤

BABCOCK

MF 3iw

- 高開先能力
- 迅速・安全クランピング
- 頑強・コンパクト構造
- 取扱容易

適用分野

管、ブランチ、ヘッダー端部の溶接開先機械加工に用います。水管ボイラーでは裸水管壁の機械加工および溶接の切り取りに用います。軽量にもかかわらず頑強な設計になっています。一人で操作できるので、工場内でも現場でも使用できます。非常にコンパクトな構造なので、狭い場所でも使用できます。作業が高速で、準備も迅速にできるので、経済的な生産が可能です。

New Air Power System Revorution
NAR Corporation
株式会社日本アイ・アール
本　社　〒662-0093 兵庫県西宮市西平町 1-5
TEL:0798(73)0593　FAX:0798(73)0596

●販売店

技術仕様

作業可能範囲：
　管外径　　最小：　18　mm
　　最大：　101.6 mm
　管肉厚　　最大：　15　mm
　対応溶接開先：　Ⅰ、Ⅴ、特注特殊型

クランプ可能範囲：
　管内径　　最小：　16.2 mm
　　最大：96 mm

送り：　　手動
　スピンドルストローク：20mm

重量：
　エアー駆動付　　約 5.5 kgf
　電動モーター付　約　7.0　kgf

エアーギアモーター
出力　　740 W(エアー圧6 barにて)
エアー圧力範囲　　6 - 7 bar
エアー消費量　　0.96 m3/min
エアー接続口　　R 1/4″

電動ギアモーター
出力　　1200 W
電源　　230 V、 50 Hz
可変速電動ギアモーター

標準型はクランプ用と送り用レバー付
特注でラチェットクランピング、ラチェット送りがあります。

外形寸法図

MF3iw　送りレバー付

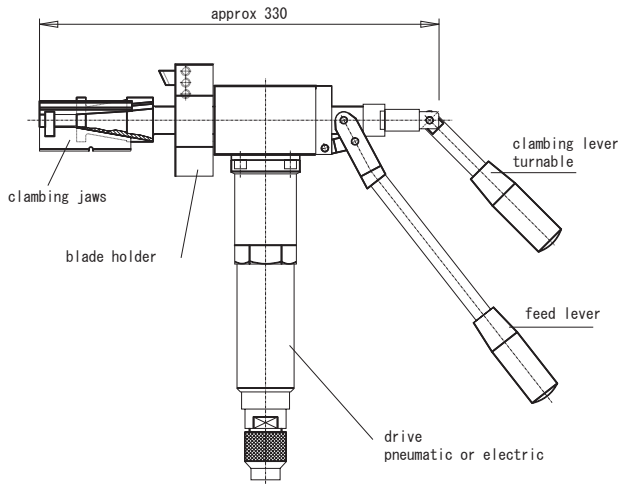
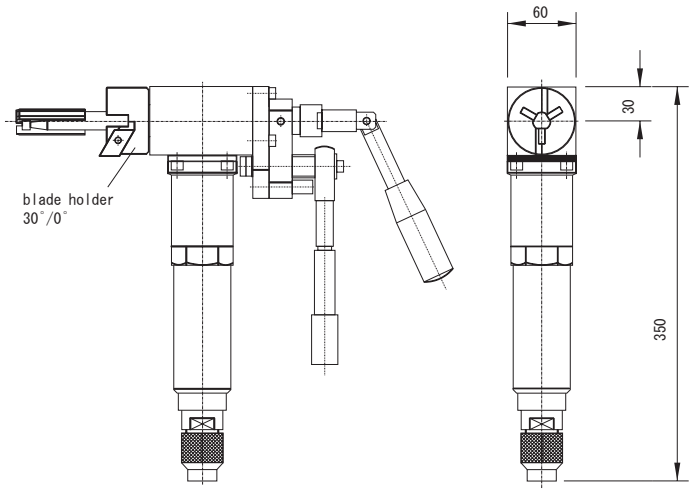
MF3iw　ラチェット送り付